DELTA LITE

UB205



Il roll up **Delta Lite** è molto elegante e ha una grande stabilità grazie all'ampia base in alluminio. Questo banner presenta fantastici dettagli di design, tra cui le coperture dei terminali con finitura cromata. I piedini stabilizzanti rendono Delta Lite non solo un banner raffinato ma anche funzionale.

CARATTERISTICHE

- Profilo superiore a scatto con tappi di chiusura.
- Profilo inferiore con sistema adesivo.
- Asta telescopica ibrida regolabile.
- Realizzato in alluminio anodizzato.
- Piedini regolabili.
- Base con terminali cromati.
- Completo di borsa per il trasporto in nylon imbottito con apertura laterale.

I PLUS

Disponibile in 2 dimensioni:
850 e 1000 mm



Borsa di trasporto inclusa



Base con finitura cromata



Piedini zigrinati regolabili in altezza

SCHEDA PRODOTTO

Lavoriamo ogni giorno per offrirti le migliori soluzioni e prodotti innovativi e di qualità. Questi sviluppi possono apportare modifiche ai prodotti. Le dimensioni sono fornite a titolo indicativo. Le foto sono solo a scopo illustrativo.

DELTA LITE

UB205

SPECIFICHE TECNICHE



Codice	Descrizione	Dimensioni struttura - (mm) - h x l x p	Peso struttura assemblata *	Dimensioni del collo - (mm) - h x l x p	Peso collo
UB205-850-004	Delta lite 850	1625/2224 x 903 x 203	4,2 kg	100 x 970 x 250	5 kg
UB205-1000-004	Delta lite 1000	1625/2224 x 1053 x 203	4,6 kg	130 x 1140 x 250	5,4 kg

SCHEDA PRODOTTO

Lavoriamo ogni giorno per offrirti le migliori soluzioni e prodotti innovativi e di qualità. Questi sviluppi possono apportare modifiche ai prodotti. Le dimensioni sono fornite a titolo indicativo. Le foto sono solo a scopo illustrativo.

DELTA LITE

UB205

ASSEMBLAGGIO GRAFICA

1

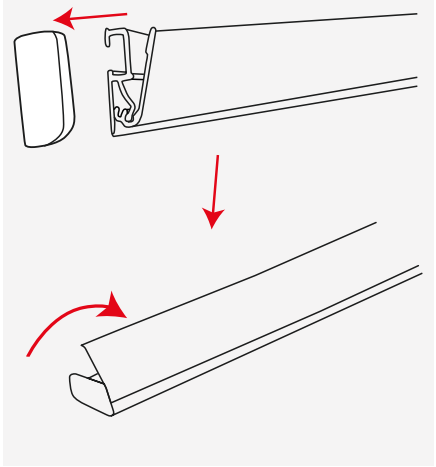

2

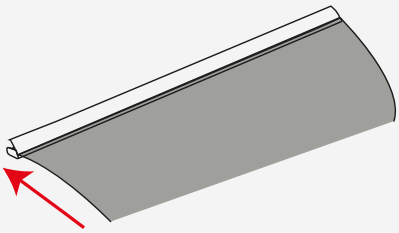

3

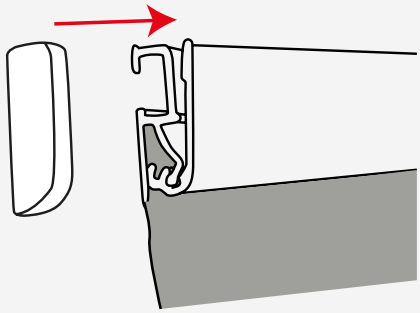

4

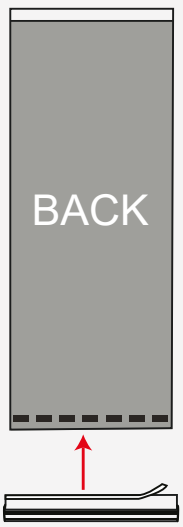

5

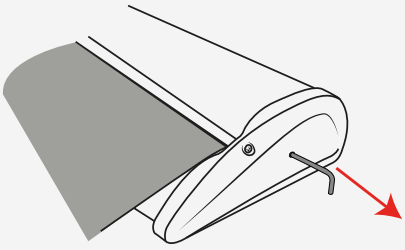

6

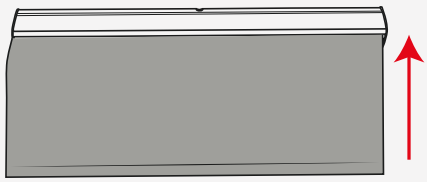

ISTRUZIONI MONTAGGIO

Lavoriamo ogni giorno per offrirti le migliori soluzioni e prodotti innovativi e di qualità. Questi sviluppi possono apportare modifiche ai prodotti. Le dimensioni sono fornite a titolo indicativo. Le foto sono solo a scopo illustrativo.

DELTA LITE

UB205

ASSEMBLAGGIO STRUTTURA

1

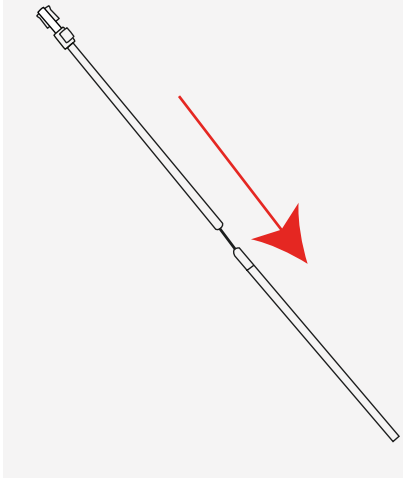

2

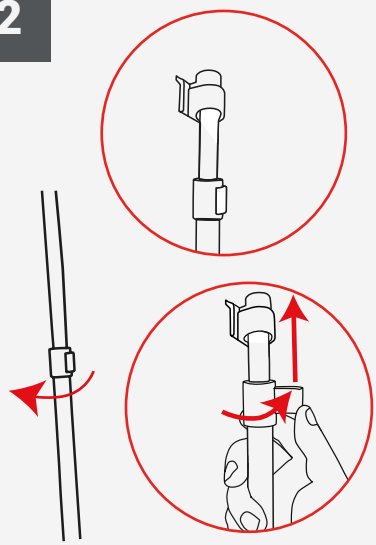

3

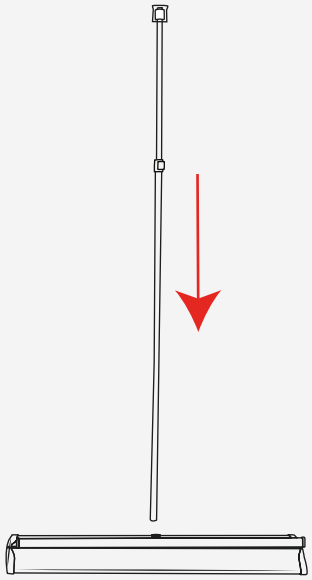

4

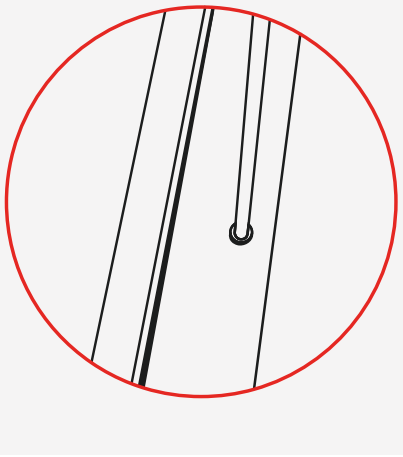

5

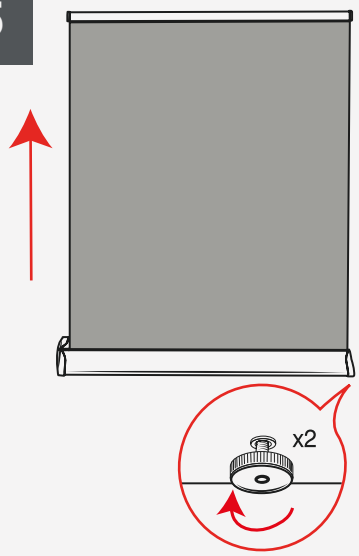

6

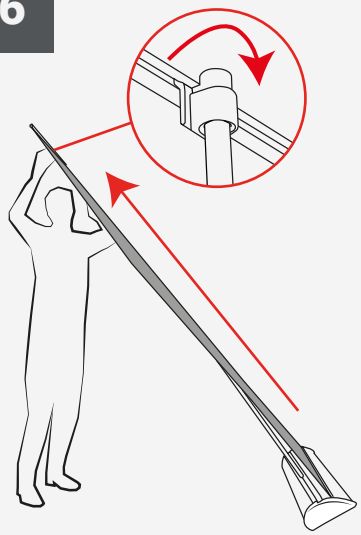

ISTRUZIONI MONTAGGIO

Lavoriamo ogni giorno per offrirti le migliori soluzioni e prodotti innovativi e di qualità. Questi sviluppi possono apportare modifiche ai prodotti. Le dimensioni sono fornite a titolo indicativo. Le foto sono solo a scopo illustrativo.